Falban futó tolóajtó

Ideális választás kis szobákba, ahol nyíló ajtók nem férnek el.
Rövid határidővel rendelhető, kétféle tokszerkezettel.
100 mm-es tokszerkezet a C75 és U75 gipszkarton profilokhoz.
125 mm-es tokszerkezet a C100 és U100 gipszkarton profilokhoz.
Üvegezett ajtólapokhoz kizárólag a 125 mm-es tok használható!
Falban futó tolóajtó rendelhető elemei: ajtólap húzófogantyúval, fém tokszerkezet, tokborító elem, lassító szerkezet, horogzár. Tolóajtók kizárólag az alábbi táblázatban megadott "Lengyel" méretrendben rendelhetők.

Átjárhatósági méret (L x H)	Tokszerkezet külső mérete (C x H1)	A	B	Ajtólap méret
710 x 2075 mm	1546 x 2115 mm	770 mm	740 mm	744 x 2040 mm
810 x 2075 mm	1746 x 2115 mm	870 mm	840 mm	844 x 2040 mm
910 x 2075 mm	1946 x 2115 mm	970 mm	940 mm	944 x 2040 mm
1010 x 2075 mm	2146 x 2115 mm	1070 mm	1040 mm	1044 x 2040 mm

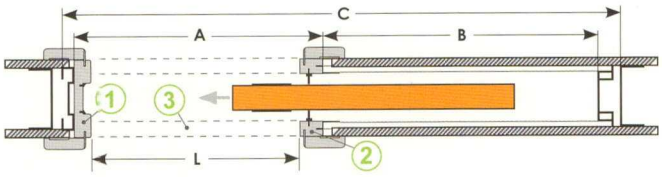

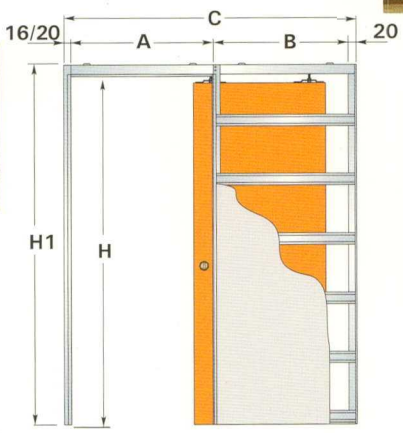

Tokborítás elemei

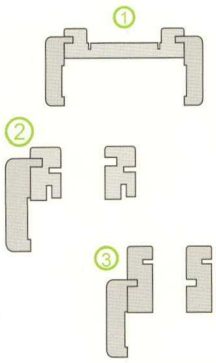

Fal előtt futó tolóajtó

Praktikus, helytakarékos megoldás a terek optimális kihasználásához.
Fal előtt futó tolóajtó rendelhető elemei: ajtólap húzófogantyúval, sín, karnis, állítható tok, lassító szerkezet, horogzár.
Tolóajtók kizárólag az alábbi táblázatban megadott "Lengyel" méretrendben rendelhetők.

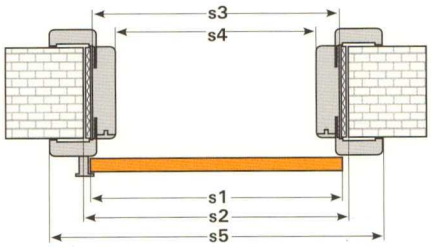

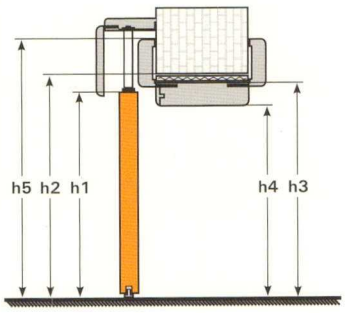

	Szélességi méret	70	80	90	100
s1	Ajtólap külméret	744 mm	844 mm	944 mm	1044 mm
s2	Falnyílás méret	774 mm	874 mm	974 mm	1074 mm
s3	Tokmag külméret	744 mm	844 mm	944 mm	1044 mm
s4	Tok belméret	700 mm	800 mm	900 mm	1000 mm
s5	Takaróléc külméret	844 mm	944 mm	1044 mm	1144 mm

	Magassági méret	
h1	Ajtólap külméret	2040 mm
h2	Falnyílás méret	2062 mm
h3	Tokmag külméret	2047 mm
h4	Tok belméret	2025 mm
h5	Takaróléc külméret	2097 mm

Horogzár opcionálisan rendelhető.

www.standarddoor.hu