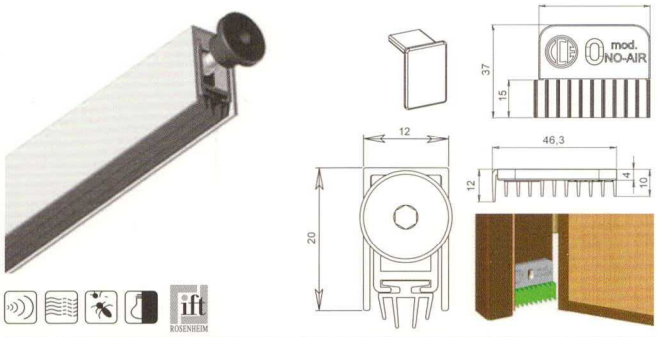

Trend bemarható automata küszöb

- Fa, alumínium, biztonsági és műanyag ajtókhoz
- hossz: 830 mm, 930 mm, 1030 mm készleten
- a termék hosszából 150 mm vágható vissza
- rögzítése csavarokkal (nem tartozék)
- kioldógomb: csuklós fém kioldó, műanyag sapkával, 3 mm-es imbuszkulccsal, kijjebb vagy beljebb állítható
- 14 mm a zárható rés magassága
- 200.000 nyitásra tesztelt, tehát erős igénybevételnek is megfelel
- 32 dB hanggátlás (No air kiegészítő használatával 35 dB)

Asdromax bemarható automata küszöb

- fa és fém ajtókhoz
- hossz: 830 mm, 930 mm, 1030 mm készleten
- a termék hosszából 150 mm vágható vissza
- rögzítése csavarokkal (nem tartozék)
- kioldógomb: csuklós fém kioldó, műanyag sapkával, 3 mm-es imbuszkulccsal, kijjebb vagy beljebb állítható
- 200.000 nyitásra tesztelt, tehát erős igénybevételnek is megfelel
- 52 dB hanggátlás

Chronoseal 15x30 bemarható automata küszöb

- Fa ajtókhoz és fém biztonsági ajtókhoz
- szerelhető alulról csavarokkal vagy az ajtó élén is rögzíthető
- kioldógomb: lekerekített nejlon
- olajfékkel késleltetett csukódás: csak akkor zárja le az ajtó alatti rést, amikor az ajtó teljesen becsukódott, így elkerülhető a súrlódás és az abból adódó kellemetlen hanghatás
- kiegészíthető konkáv küszöbbel a még tökéletesebb zárásért
- 200.000 nyitásra tesztelve
- 51,5 dB hanggátlás
- maximálisan zárható rés: 12 mm

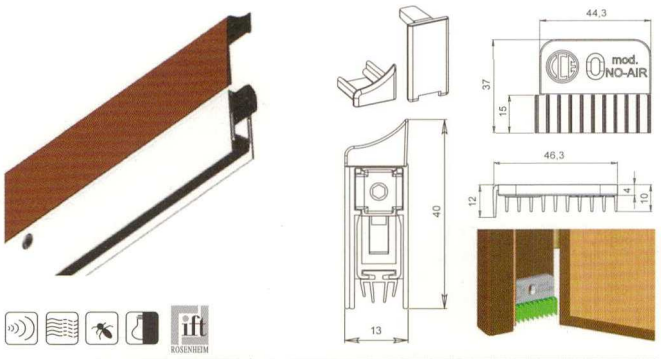

Applique utólag szerelhető automata küszöb

- minden ajtótípushoz
- hossz: 830 mm, 930 mm, 1030mm készleten (egyéb méretek megrendelésre)
- fehér, barna és ezüst színben raktáron
- rögzítése mellékelt csavarokkal
- a termék hosszából 150 mm vágható vissza
- a kioldógomb a zár oldalán működik, 3 mm-es imbuszkulccsal, kijjebb vagy beljebb állítható
- 14 mm a zárható rés magassága
- 200.000 nyitásra tesztelt, tehát erős igénybevételnek is megfelel
- a mechanizmus a zár és a pánt oldalán is kivehető

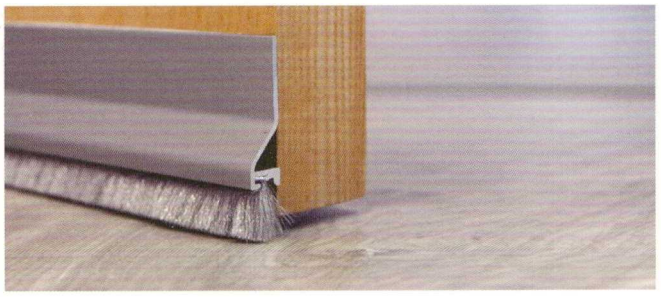

Planet swiss®

PRÉMIUM MINŐSÉGŰ AUTOMATA KÜSZÖBÖK

Mint a gyár hivatalos magyarországi forgalmazója, a svájci PLANET® prémium kategóriájú automata küszöbök teljes választéka megrendelhető cégünknél.

- 7 év gyártói garancia
- Minden termék Rosenheim-i minősítéssel rendelkezik
- Egyenletlen talajra
- Tűzgátló ajtókhoz
- Üvegajtókhoz
- Passzív házakhoz, vagy fürdőszobába: hang-, hőszigetelő és tűzgátló, de a szellőzést biztosítja.

TOVÁBBI MAESTRO AUTOMATA KÜSZÖBÖK
kétszárnyú ajtóhoz, tolóajtóhoz, üvegajtóhoz, tűzgátló küszöbök

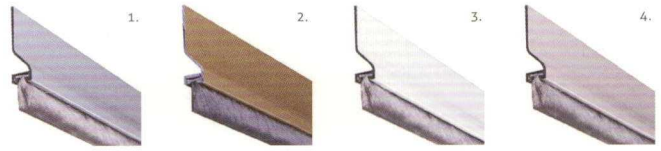

Ajtószigetelő kefék, öntapadós

ALAPANYAG: alumínium **HOSSZA:** 1m
FELÜLET: **1.** F1 ezüst színre eloxált **2.** bronz színre eloxált **3.** fehér, porszórt **4.** inox színű